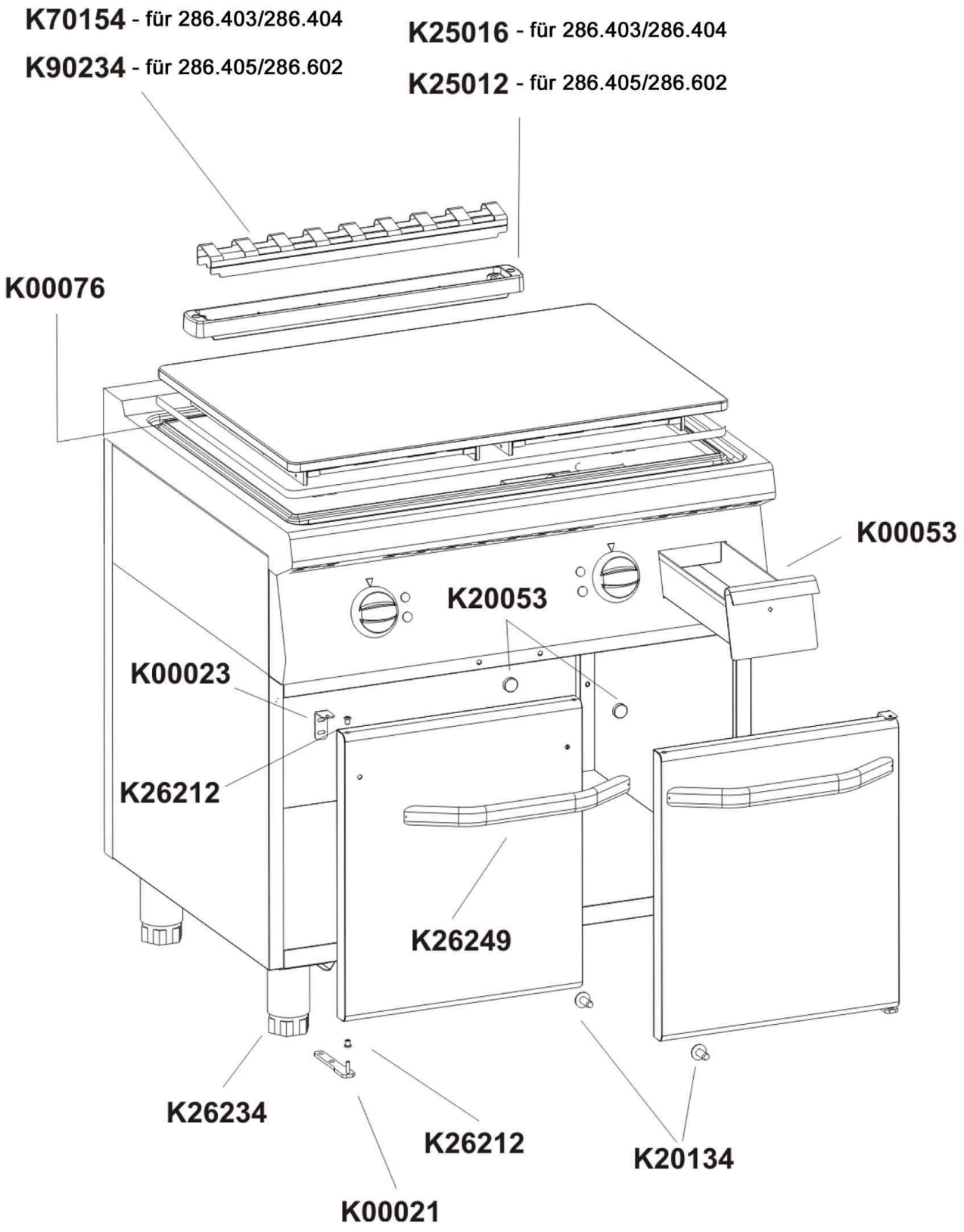

Bartscher	Griddleplatte 700, Artikel-Nr.: 286403, 286404, 286405, 286602	Explosionszeichnung 15.08.2017	Seite 1/3

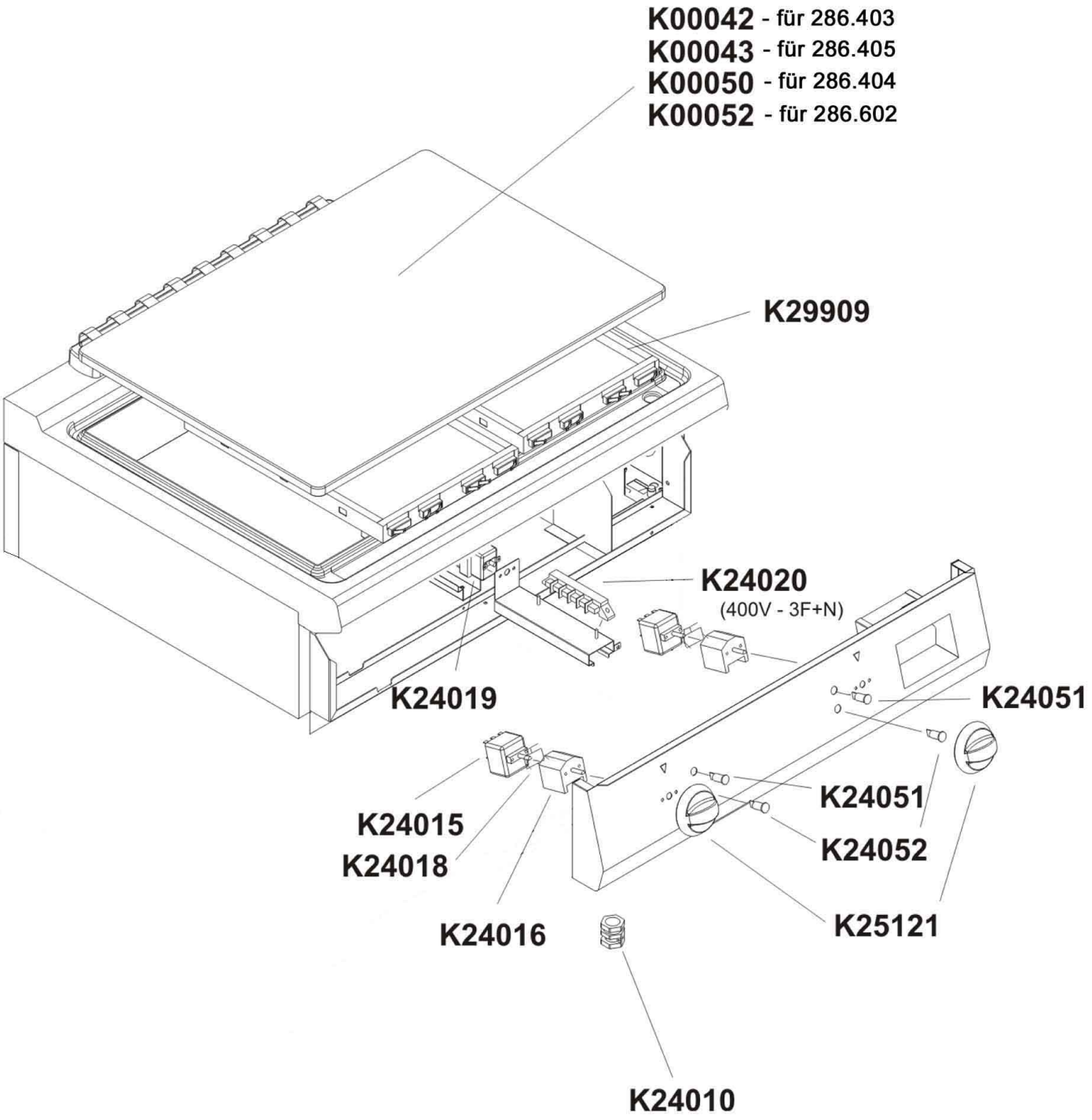
K00042 - für 286.403
K00043 - für 286.405
K00050 - für 286.404
K00052 - für 286.602
K29909
K24020
(400V - 3F+N)
K24019
K24051
K24051
K24052
K24015
K24018
K24016
K25121
K24010

Pos.	Artikelbeschreibung	Description of item	Artikel Nr./Item No.
K00021 + K00023 + K26212	Türscharnierset	Door hinge set	049033
K00023	Türscharnierset	Door hinge set	=> K00021
K00042	Compoundplatte, glatt	Compound plate, smooth	054808
K00043	Compoundplatte	Compound plate	054807
K00050	Stahlplatte, gerillt	Steel plate, grooved	Auf Anfr./On req.
K00052	Griddleplatte, Stahl, glatt/gerillt	Griddle plate, steel,smooth/grooved	054809
K00053	Fettauffangschublade	Grease drip drawer	049606
K00076	Dichtung, pro Stück, 5500 mm	Sealing, per piece, 5500 mm	049607
K20053	Magnet	Magnet	05900356
K20134	Abstandstück, Gummi	Spacer, rubber	049800
K24010	Zugentlastung PG21	Strain relief PG21	010578028
K24015*	Thermostat 50 - 273° C	Thermostat 50 - 273° C	049441
	Thermostat 50 - 305° C, dreiphasig	Thermostat, triphase, 50 - 305° C	049113
K24016	Hauptschalter, 4-polig	Main switch, 4-pole	016933
K24018	Halteklammer z. Thermostat	Holding clamp f. thermostat	018276
K24019	Sicherheitsthermostat	Safety thermostat	0A046150
K24020	Anschlussklemme	Terminal clamp	06050577
K24051	Kontrolllampe orange	Orange indicator light	E0K00225
K24052	Kontrolllampe grün	Green indicator light	E0K00226
K25012	Halterung 50 cm, z. Abgasgitter	Holder 50 cm. f. stack grid	n.m.lieferbar/n.m.available
K25016	Halterung 30 cm, z. Abgasgitter	Holder 30 cm. f. stack grid	049048
K25121	Knebel 0-300° C, 6 x 6,4	Knob 0-300° C, 6 x 6,4	049111
K26212	Türscharnierset	Door hinge set	=> K00021
K26234	Fuß komplett, H120/170	Complete base, H120/170	049034
	Fuß komplett, H150/200	Complete base, H150/200	049014
	Fuß H130/190, mit Gewinde	Foot H130/190, w. thread	E026437
K26249	Türgriff, kurz	Short door handle	049035
K29909	Heizkörper, 5000 W	Heating element, 5000 W	049610
K70154	Kamingitter, kurz	Short draught diverter grid	049030
K90234	Kamingitter, lang	Long draught diverter grid	049031
o.Abb/n.pic.	Verbindungssatz	Connection set	049130

* Bitte teilen Sie uns die Seriennummer mit/please let us know the serial number.