m	marrone	brown
bc	blu chiaro	light blue
gv	giallo/verde	yellow/green
b	bianco	white
n	nero	black
r	rosso	red
a	arancio	orange
v	viola	purple

A	CAVO DI ALIMENTAZIONE *POWER CORD*	G	INTERRUTTORE LAVAGGIO *CLEANING SWITCH*
B	INTERRUTTORE GENERALE *MAIN SWITCH*	H	VENTILATORE (solo raffr. ARIA) *FAN MOTOR (only AIR cooled unit)*
C	COMPRESSORE *COMPRESSOR*	L	PRESSOSTATO CONDENS. *WATER COOLED PRESS. SWITCH*
D	MOTORE POMPA *PUMP MOTOR*	M	ELETTROVALVOLA ACQUA CONDENSAZ. *WATER COOLED VALVE*
E	ELETTROVALVOLA GAS *HOT GAS SOLENOID VALVE*	V	TERMOSTATO EVAPORATORE *EVAPORATOR THERMOSTAT*
F	ELETTROVALVOLA CARICO ACQUA *WATER INLET VALVE*	Z	TERMOSTATO DEPOSITO PIENO *BIN THERMOSTAT FULL*
		T	SCHEDA TIMER *TIMER BOARD*

* SOLO RAFFR. ACQUA
ONLY FOR WATER COOLER
SEULEMENT EAU REFROIDI
NUR WASSERGEKÜHLTE AUSFURÜNG

** NON PRESENTE / NOT AVAILABLE
NON PRESÉNTE / NICHT VERFÜGBAR
CS70W-90W

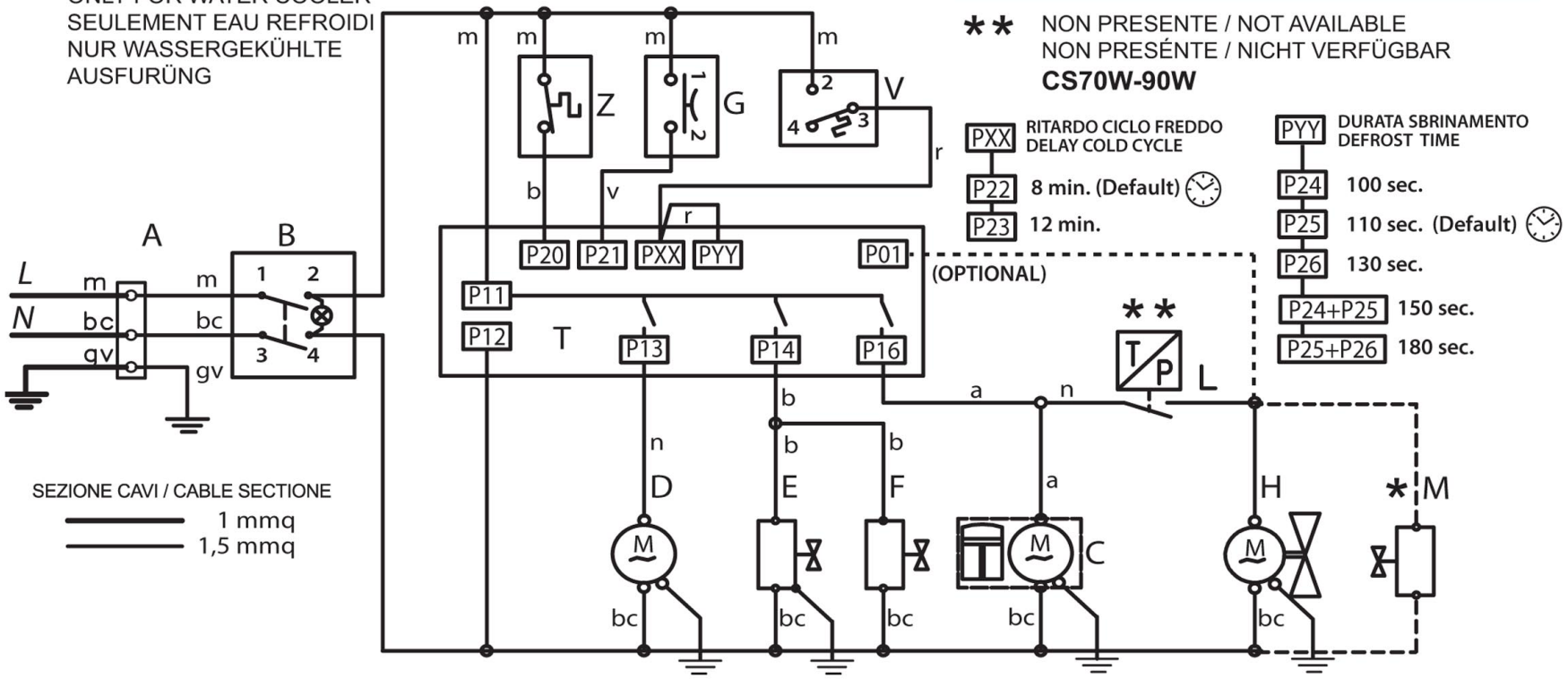

Bartscher	Eiswürfelbereiter B 90 Plus Artikel-Nr.: 104393	Explosionszeichnung 01.12.2017