15

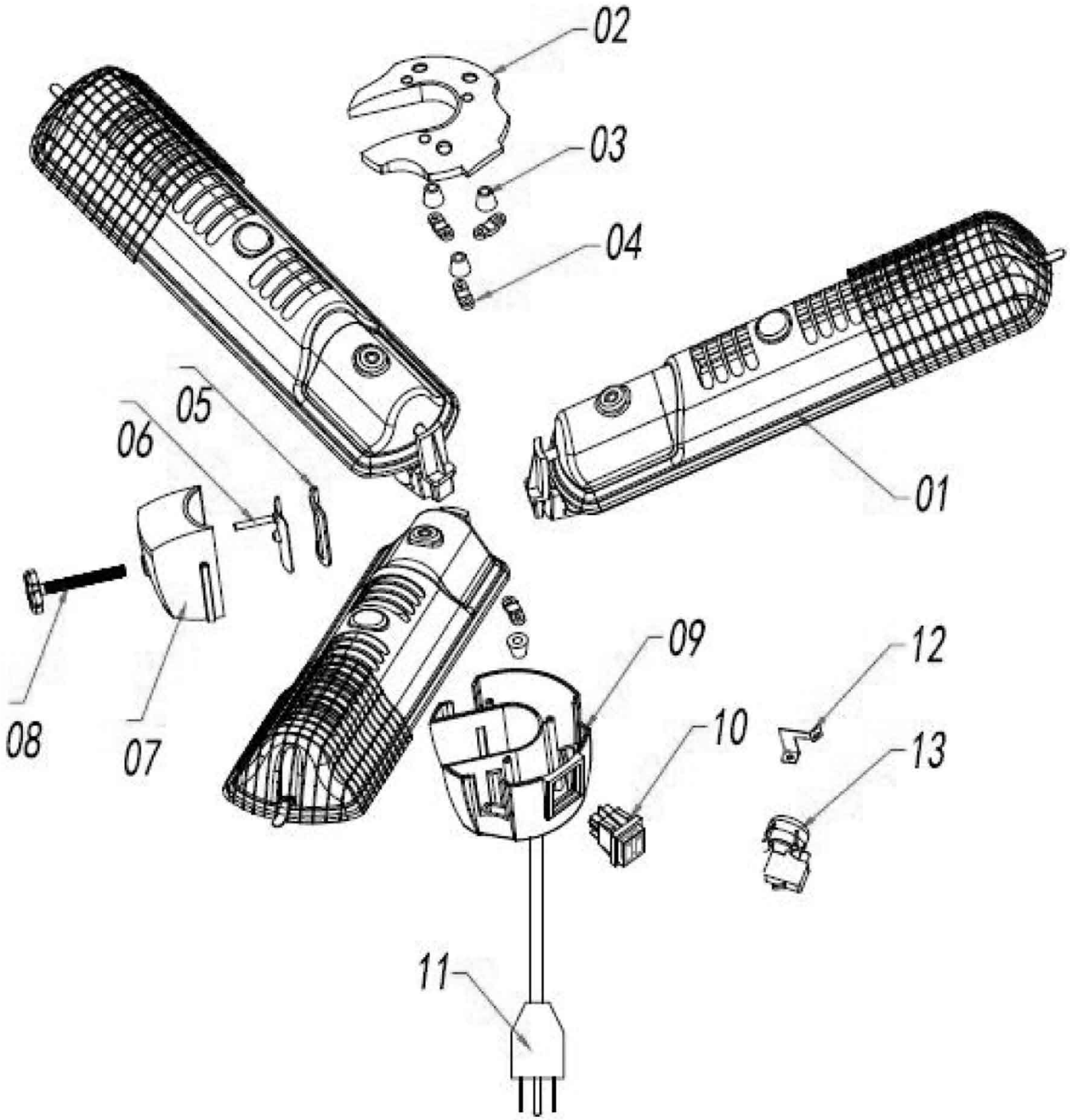

apexa	Heizstrahler 2000W, Sonnenschirm Artikel-Nr.: X1026	Explosionszeichnung Datum 29.04.2021	Seite 1/3

Pos.	Artikelbeschreibung	Description of item	Artikel Nr./Item No.
1	Heizungselement	Heater Set	E0X102601
2	Deckel	Top cover of Switch box	E0X102602
3	Gummidichtung	Water Proof rubber	E0X102603
4	Halter	Press Clip	E0X102604
5	Dichtung	Silicon Plug	E0X102605
6	Druckplatte	Pressing Metal part	E0X102606
7	Gehäuse	Switch locker box	E0X102607
8	Knebel	Knob	E0X102608
9	Gehäuse	Switch Box	E0X102609
10	Schalter	Switch	E0X102610
11	Anschlusskabel	Cable	E0X102611
12	Halterung für Schalter	Tip-over Switch frame	E0X102612
13	Schalter,Kippschutz	Tip-over Switch	E0X102613
14	Halogenleuchte	Halogen Lamp	E0X1026214
15	Röhre	Tube	X1062